איאד סלאח שנאורי

מהנדס אזרחי ומודד מוסמך
מס' רשיון 1101 מס' רישום 111827
כפר מנדא 17907 - נייד 052-5588442
טל: 04-9864006 פקס: 04-9863144
Eiad Eng.
תאריך 24-11-2011 חותמת ______________________________

תרשים סביבה קנ"מ: 1:25000

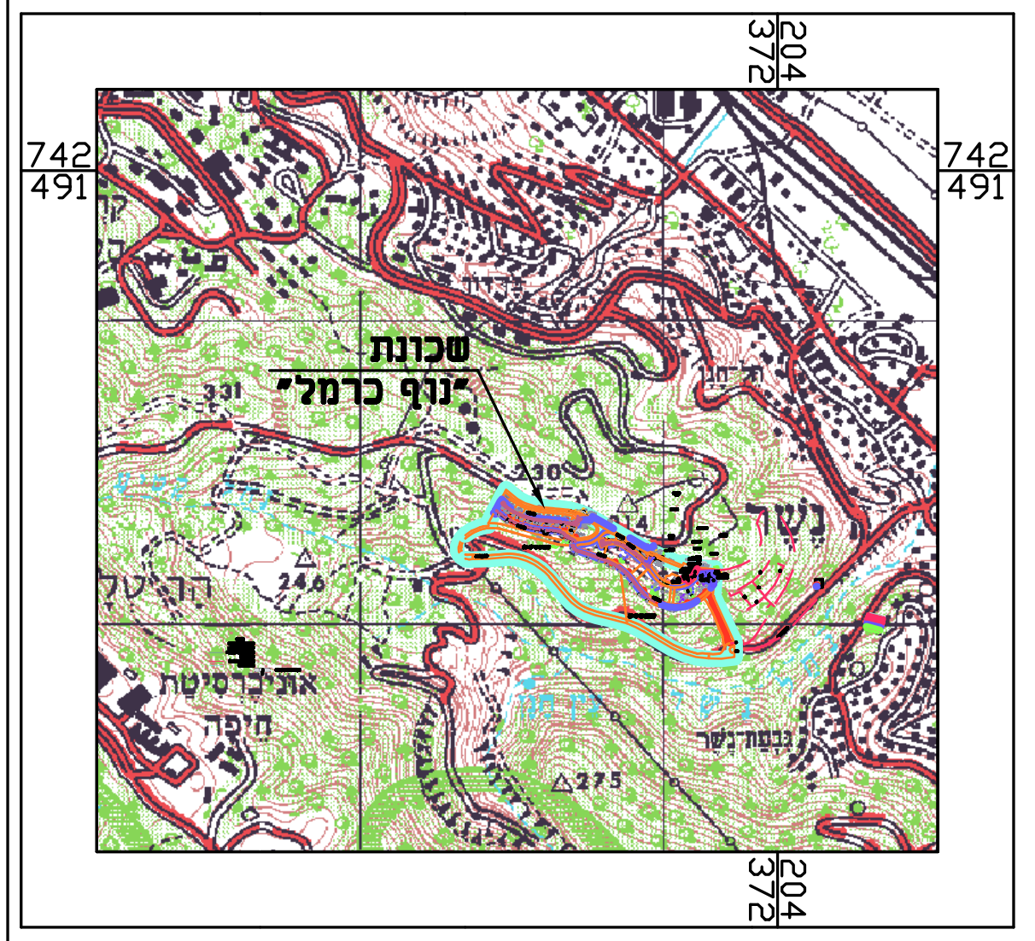

שכונת גבעת נשר
נשר
742 491
742 491
204 324
204 324

מפתח גליונות :

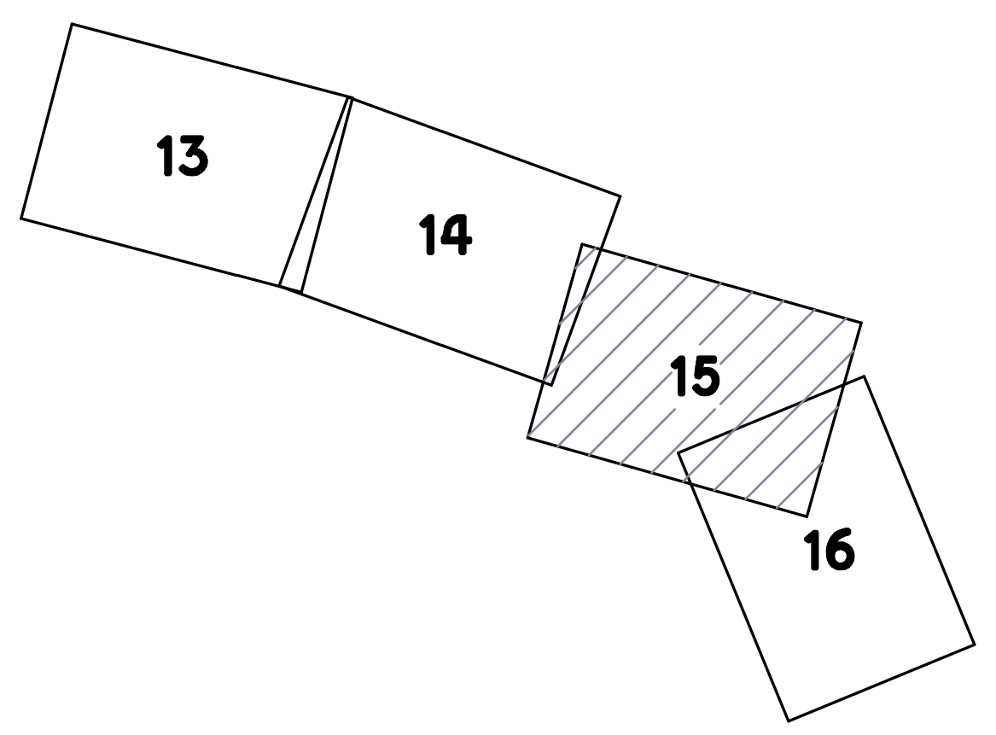

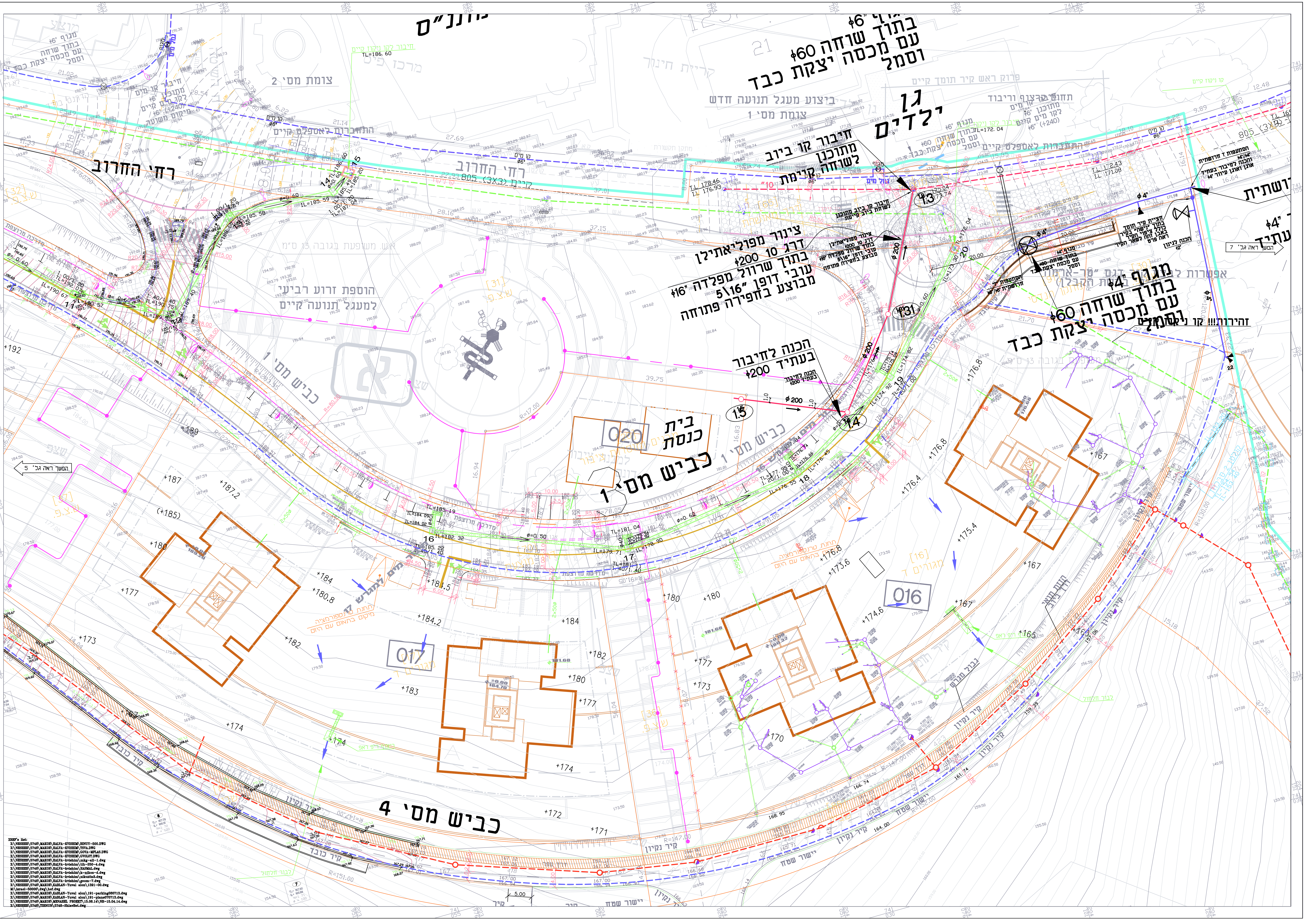

רחי החרוב
רחי החרוב 805 (3X3) קיים
כביש מס' 1
כביש מס' 1
כביש מס' 1
כביש מס' 4
צומת מס' 2
צומת מס' 1
ביצוע מעגל תנועה חדש
הוספת רצועת גינון ביע"י למעגל תנועה קיים
גן ילדים
בית כנסת
020
017
016
התחברות לאספלט קיים
מגוף ⌀6" בתוך שוחה ⌀60 עם מכסה יצקת כבד וסמל
מגוף ⌀4" בתוך שוחה ⌀60 עם מכסה יצקת כבד וסמל
חיבור קו ביוב מתוכנן לשוחה קיימת
ציוד מפריאטיבלן דרך 10 ⌀200 בתוך שרוול מפלדה ⌀16" 5\16" עובר מבוצע בחפירה פתוחה
הכנה לחיבור בעתיד ⌀200
זהירות!!! קו ניקוז
אפשרות לביצוע מעבר "בר-ארט" ללכבה הקיה)
המשך ראה גל' 5
המשך ראה גל' 7
13
14
15
16
17
18
19
20
⌀200
⌀4"
⌀6"
+192
+187
+187.2
(+185)
+180
+184
+180.8
+177
+173
+182
+184.2
+184
+183
+180
+177
+174
+174
+172
+171
+174
+176.8
+176.4
+175.4
+173.6
+174.6
+167
+165
+167
+170
+173
+177
+180
+180
+176.8

XREF's list:
X:\NESHER\5748\MAKOR\HALVA-KVISHIM\BINUY-500.DWG
X:\NESHER\5748\MAKOR\HALVA-KVISHIM\TSVA.DWG
X:\NESHER\5748\MAKOR\HALVA-KVISHIM\GOVA-MFLAS.DWG
X:\NESHER\5748\MAKOR\HALVA-KVISHIM\GVOLOT.DWG
X:\NESHER\5748\MAKOR\HALVA-kvishim\mkg-all-1.dwg
X:\NESHER\5748\MAKOR\HALVA-kvishim\tih-250-4.dwg
X:\NESHER\5748\MAKOR\HALVA-kvishim\HASMAL.dwg
X:\NESHER\5748\MAKOR\HALVA-kvishim\k-nikoz-d.dwg
X:\NESHER\5748\MAKOR\HALVA-kvishim\nikuztn3.dwg
X:\NESHER\5748\MAKOR\HALVA-kvishim\geom-7.dwg
X:\NESHER\5748\MAKOR\KABLAN-Yuval alon\1391-00.dwg
M:\israel-50000\dwg\hef.dwg
X:\NESHER\5748\MAKOR\KABLAN-Yuval alon\191-parking080713.dwg
X:\NESHER\5748\MAKOR\KABLAN-Yuval alon\191-plans070713.dwg
X:\NESHER\5748\MAKOR\MENAHEL PROEKT\15.06.14\NR-15.04.14.dwg
X:\NESHER\5748\TIHNUN\5748-ShlavBet.dwg

מקרא-קווי מים וביוב

גבול תכנית מתאר	🟦
קו ביוב קיים	- - -
קו ביוב מתוכנן שלב ב'	⌀200 →
קו מים קיים	- - -
קו מים מתוכנן שלב ב'	⌀4"
קו ניקוז קיים	- - -
קו ניקוז מתוכנן	▣
מגוף תת קרקעי בתוך שוחה	⊗
הידרנט בודד ⌀3" על זקף ⌀4"	▼
הידרנט כפול ⌀3" על זקף ⌀4"	▼

תכנית כללית ראה גליון מס' 17

חתכים לאורך קווי ביוב ראה גליון מס' 9-11

פרטים על קווי מים ראה גליון מס' 12

מס' No.	תאור השנוי REVISIONS	שרטט: DRAWN:	עי BY	תאריך DATE
9	שינוי תוואי קו מים בין הידרנטים מס' 2.2-2.1 ושינוי חיבור ביוב לבית הכנסת עפ"י הנחיית אבירם	וב.	שמ.	31.03.14
8	שינוי מיקום חיבור מים למגרשים 16 ו-17 עפ"י בקשת הקבלן	וב.	שמ.	07.04.13
7	עדכון קווי מים וביוב בדרך 4 עקב שינוי תוואי הדרך	וב.	שמ.	19.02.13
6	הוספת מספור להידרנטים ע"פי הנחיות הוועדה המקומית	וב.	שמ.	24.04.12
5	הוצאה לביצוע עפ"י הנחיית לייב קיבליצקי	ו.ב.	ש.מ.	08.03.12
4	ביטול שוחת ביוב במגרש רבי קומות עפ"י נחמן רווה	ו.ב.	ש.מ.	26.02.12
3	שינויים שונים עפ"י הנחיית גבי וכטר	ו.ב.	ש.מ.	15.02.12
2	שינויים שונים עקב שינויים בכביש מס' 2 ועקב הוספת קו מים והידרנטים בדרכי שירות של קווי ביוב	ו.ב.	ש.מ.	05.02.12
1	שינויים שונים עפ"י קווי ניקוז שהתקבלו ממתכנן הכביש	ו.ב.	ש.מ.	18.01.12

ISO 9001:2008
מערכת ניהול איכות מאושרת

REVISION: מהדורה:	FOR CONSTRUCTION לביצוע ●	FOR TENDER למכרז ○	FOR REVIEW לעיון ○
9	08.03.12	05.02.12	07.12.11

בלשה ילון
מערכות תשתית בע"מ
ת.ד. 33600 חיפה 31334 ישראל

BALASHA-JALON
INFRASTRUCTURE SYSTEMS LTD.
P.O. BOX 33600 HAIFA 31334 ISRAEL
TEL: 04-8603600 FAX: 04-8603601 E-MAIL:balasha@bj-is.com

המקום: PLACE:
נשר - רמות יצחק נוף כרמל
מתחמים א' - ב'

שם העבודה: PROJECT:
מערכות מים וביוב - שלב ב'

המזמין: OWNER:
משרד הבינוי והשיכון - מחוז חיפה

נושא השרטוט: SUBJECT:
תנוחה

עורכים ומאשרים:	תכנן: DESIGNED:	שרטט: DRAWN:	בדק: CHECKED:	אישר: APP'D:
שם	ש.מ.	ו.ב.		
חתימה				
תאריך	05.12.11	05.12.11		

קנ"מ: SCALE:	מס' עבודה PROJECT N°	FILE_DWG:	גליון: SHEET:
1:250	5748	5748-P.S-Azmade.dwg	15

מידות הגליון בס"מ:	FILE_CTB:	FILE_PLT:
	5748-NESHER.ctb	5748-15

vlada-b Jul 21, 2014 - 10:55am
X:\NESHER\5748\TIHNUN\5748-P.S-Azmade.dwg